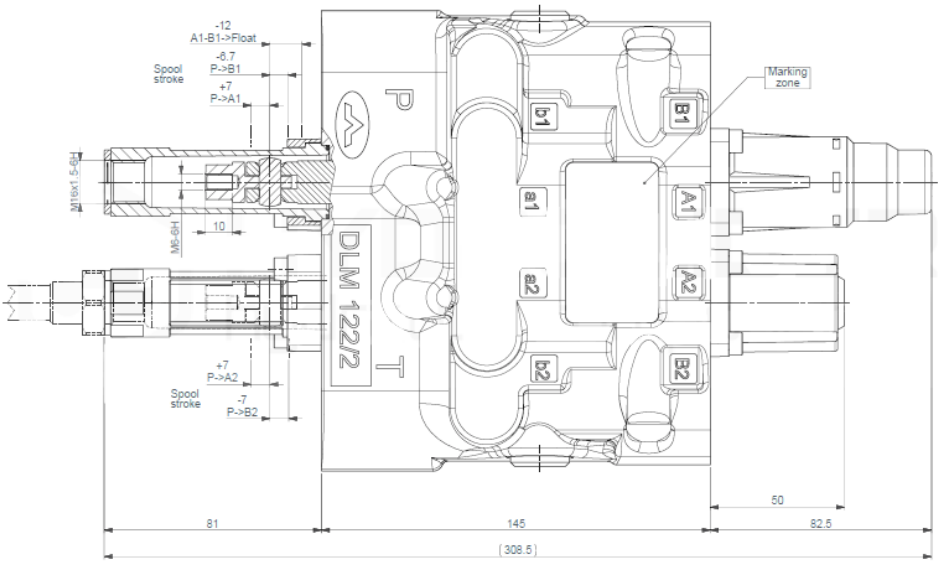

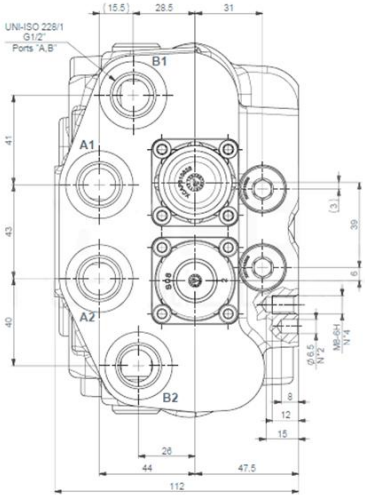

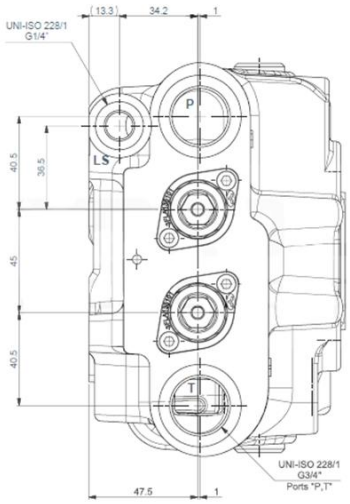

Šifra / Code	***14118***
Max. delovni tlak / Max. working pressure	300 bar
Dovodni tlak /Supply pressure	250 bar
Povratni tlak / Back pressure	10 bar
Temperatura olja / Oil temperature	Od -15°C do 80°C
Nazivni pretok /Nominal flow	80 L/min